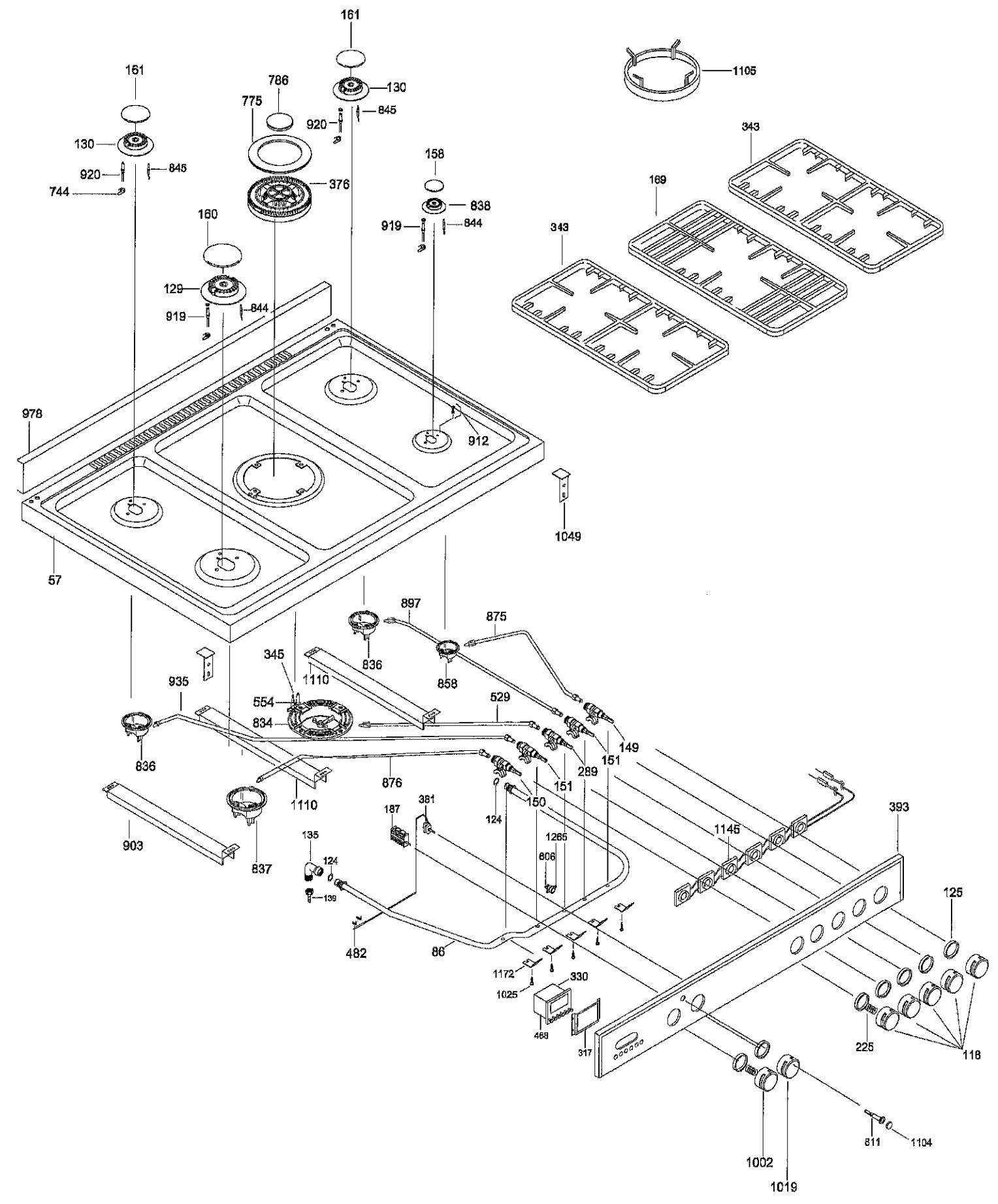
161
161
786
775
130
920
845
130
920
845
744
376
1105
343
169
158
838
919
844
343
160
129
919
844
978
912
1049
57
897
875
836
858
345
1110
935
554
834
529
836
149
151
289
151
876
1110
150
124
903
837
187
381
135
124
139
1265
806
1145
393
125
482
86
1172
330
1025
468
317
225
118
811
1104
1002
1019

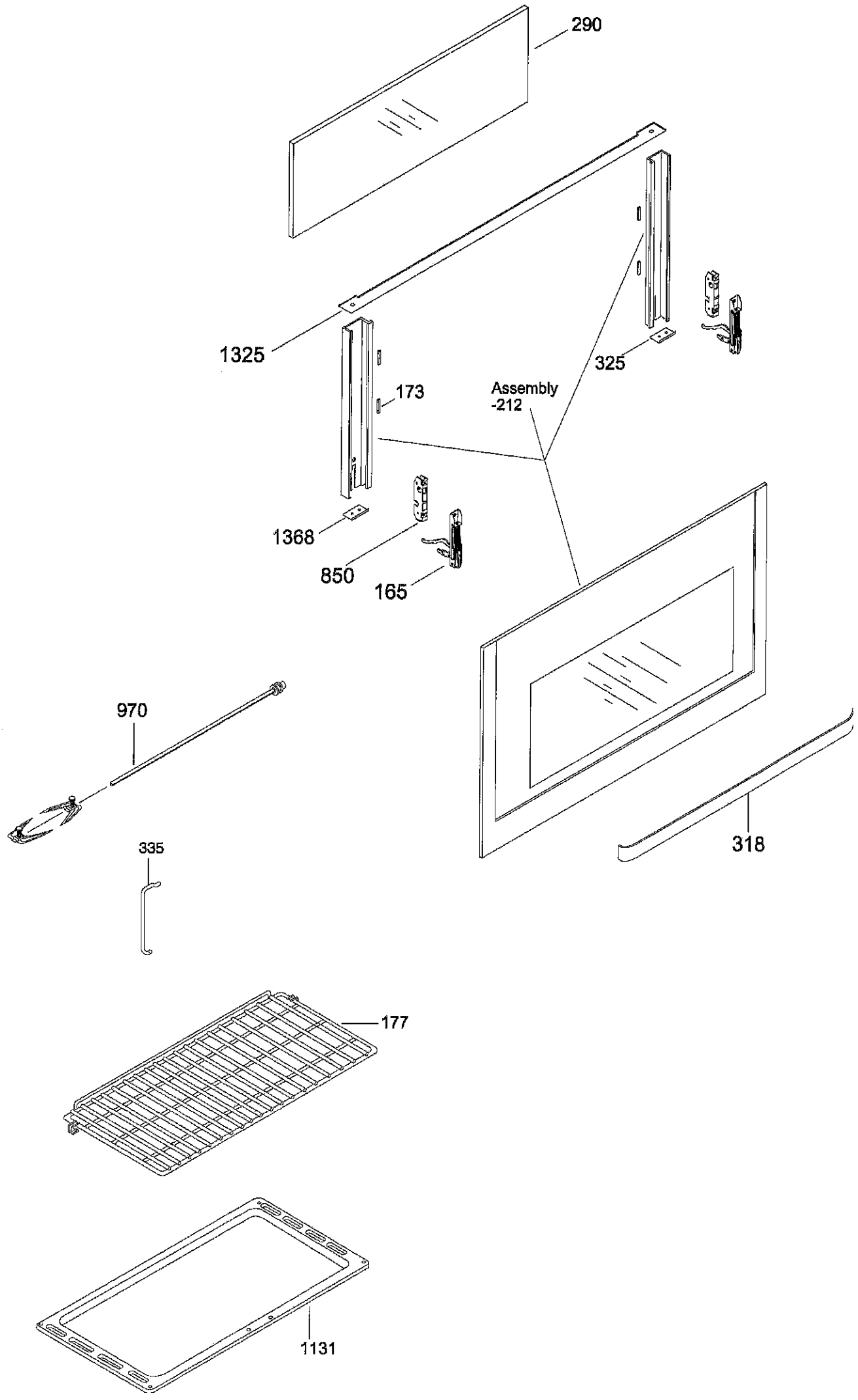
290
1325
325
173
Assembly
-212
1368
850
165
970
318
335
177
1131

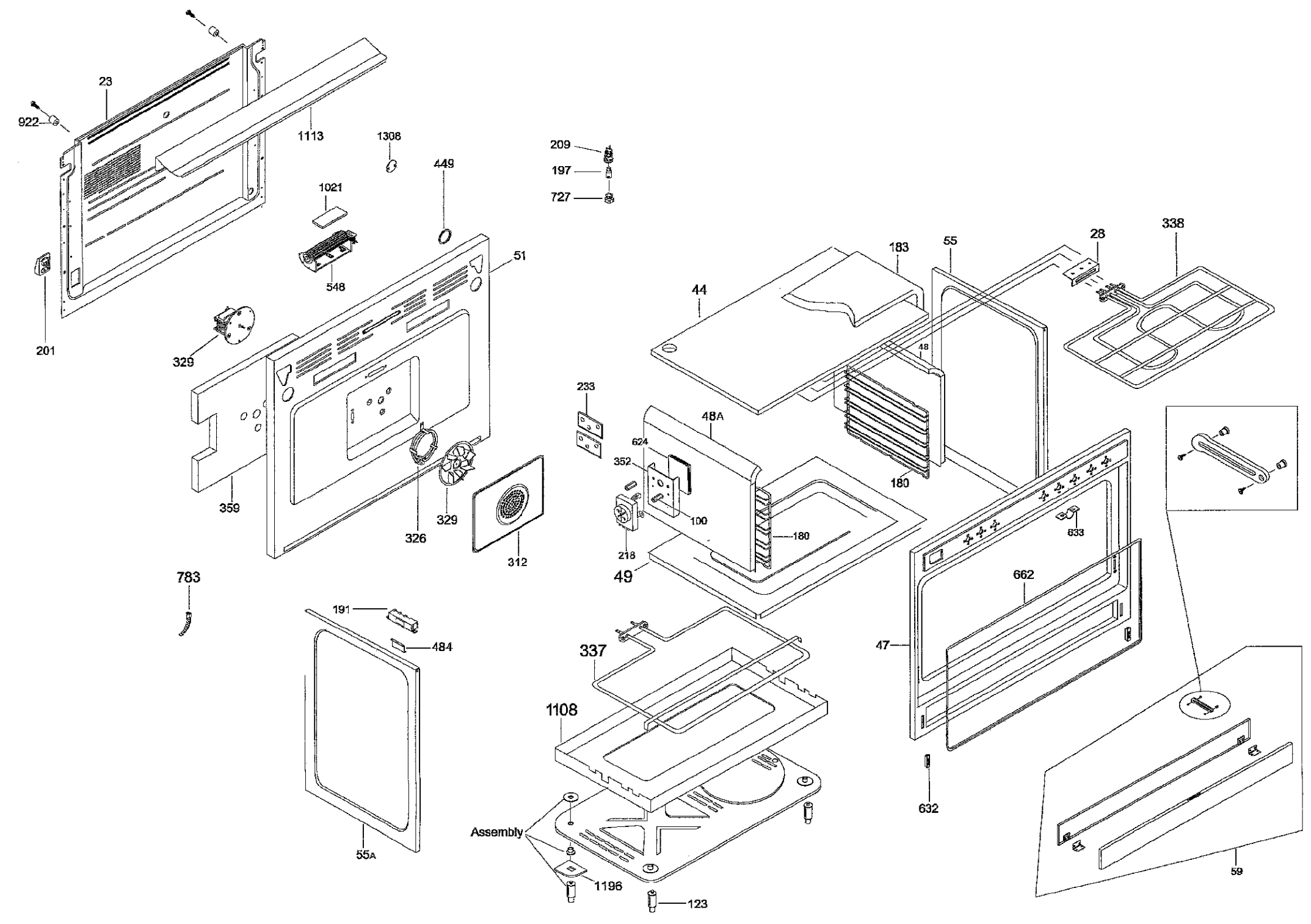
23
922
1113
1308
209
197
727
449
1021
548
51
201
329
359
326
329
312
233
624
352
48A
100
218
49
44
183
55
28
338
48
180
180
633
662
47
632
783
191
484
55A
337
1108
Assembly
1196
123
59